D01414601A

ESOTERIC

AB-T1RD1

取扱説明書

エソテリック製品をお買い上げいただき、誠にありがとうございます。

エソテリック製品は、最良の音質で末永くお使いいただくために、一台一台を厳しい品質管理のもとに製造しております。最良のコンディションでお使いいただくために、ご使用になる前にこの取扱説明書をよくお読みください。また、お読みになったあとは、いつでも見られるところに保証書と一緒に大切に保管してください。

末永くご愛用くださいますよう、お願い申し上げます。

目次

お使いになる前に 2
　対応トーンアーム. 2
　内容物 2
　付属品 2
取り付け方法 3
アームベースポストの取り付け図 5
アームベースの取り付け図 6

ESOTERIC およびエソテリックは、ティアック株式会社の登録商標です。

その他、記載されている会社名、製品名、ロゴマークは各社の商標または登録商標です。

お使いになる前に

本製品は Grandioso T1 にトーンアームを取り付けるためのアームベースキットです。

対応トーンアーム

Reed 5T / 5A

内容物

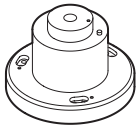

アームベースポスト ×1

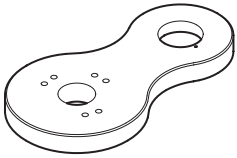

アームベース ×1



アームベース取り付けネジ ×1



アームベースポスト取り付けネジ ×3

付属品

六角レンチ × 1
取扱説明書（本書）× 1

万一、内容物や付属品に不足や損傷がありましたら、お買い上げになった販売店または弊社 AV お客様相談室（7 ページに記載）にご連絡ください。

取り付け方法

モーターユニットが設置されている場合は、アームベースキットを取り付ける前にGrandioso T1の取扱説明書16ページからの手順に従ってモーターユニットを取り外してください。

1 ベースユニットからアッパーフットを取り外す。

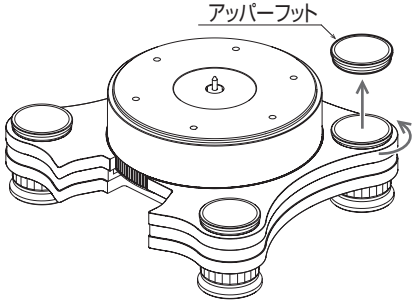

トーンアームを取り付けたい箇所のアッパーフットを反時計回りに回して外してください。

- トーンアームを取り付けられるのは、右後ろ、左後ろ、左手前の３箇所です。

2 アームベースポストをベースユニットに取り付ける。

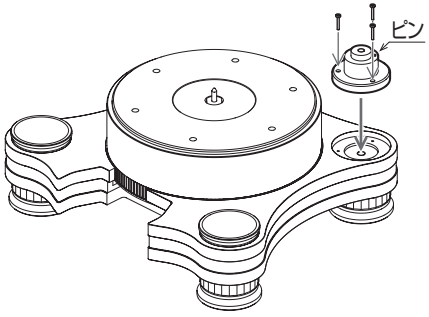

５ページの「アームベースポストの取り付け図」を参考に、アームベースポストを取り付けネジで固定してください。

3 アームベースを取り付ける。

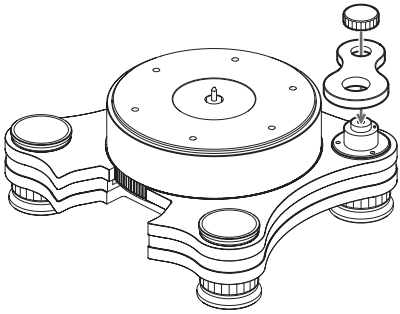

アームベース裏面の位置決め穴をアームベースポストのピンに合わせてセットしてください。

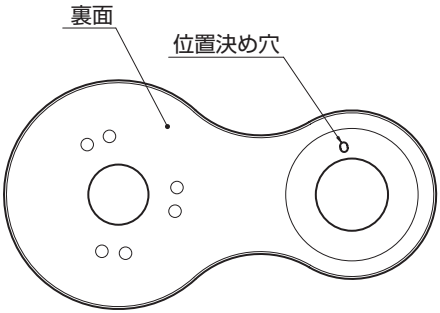

正しくセットされると、アームベースとアームベースポストの上面がほぼ同じ高さになります。
アームベースとアームベースポストに大きな段差がある場合は、位置決め穴とピンが合っていない可能性がありますので、アームベースをセットし直してください。

次のページに続きます。 ➡

取り付け方法 (続き)

4 アームベースを固定する。

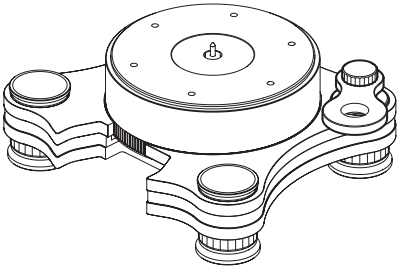

アームベース取り付けネジを締めてアームベースを固定してください。

- 固定後にアームベースにガタつきがないことを確認してください。

5 トーンアームをアームベースに取り付ける。

取り付け方法は、トーンアームの取扱説明書をご覧ください。

6 モーターユニットを設置する。

Grandioso T1 の取扱説明書 13 ページ手順 10 からに従い、モーターユニットを設置してください。

アームベースポストの取り付け図

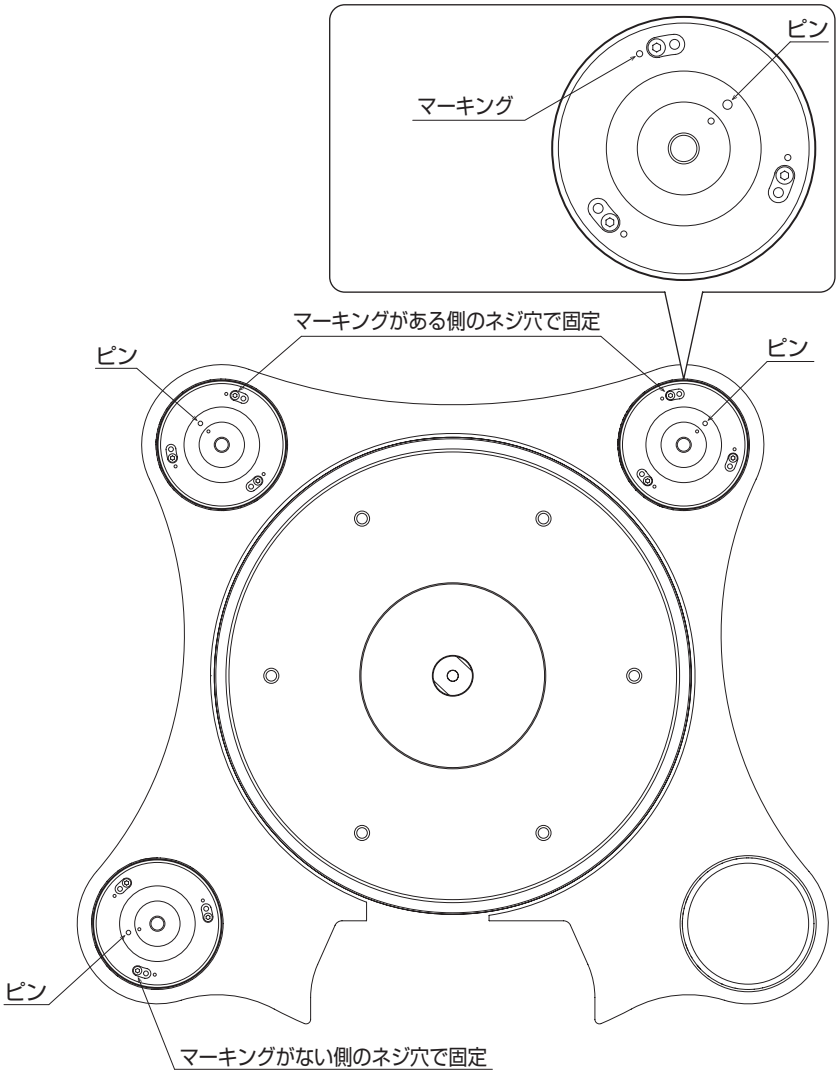

アームベースの取り付け図

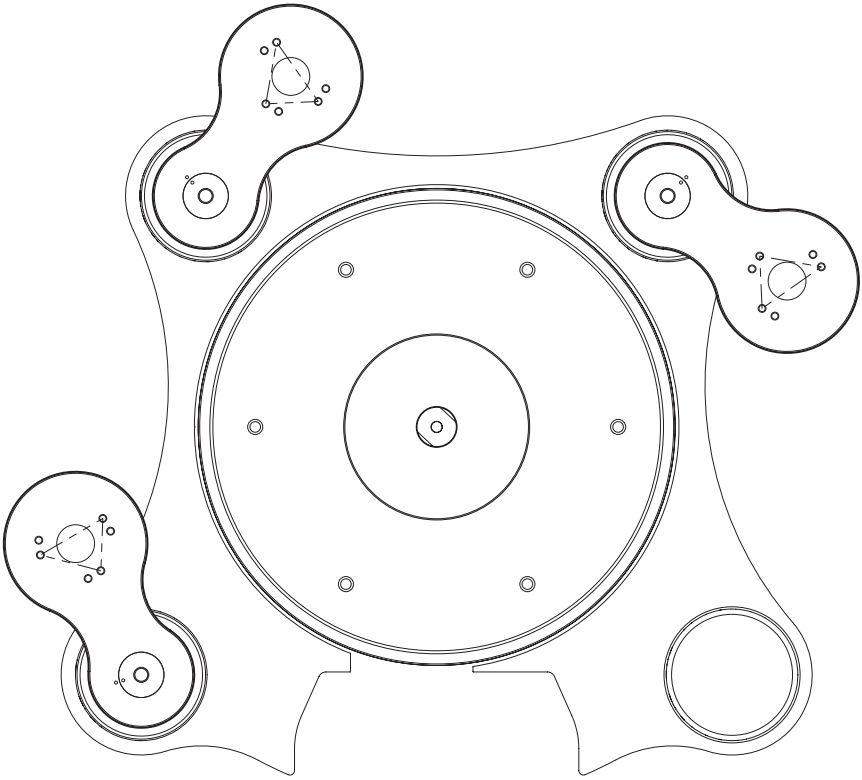

エソテリック株式会社

〒 206-8530　東京都多摩市落合 1-47　　https://www.esoteric.jp/jp/

この製品の取り扱いなどに関するお問い合わせ

AVお客様相談室　〒 206-8530　東京都多摩市落合 1-47

042-356-9235　携帯電話、IP 電話をご利用の場合

0570-000-701　ナビダイヤル　固定電話をご利用の場合

FAX：042-356-9242

受付時間は、10:00 ～ 12:00/13:00 ～ 17:00 です。
（土・日・祝日・弊社指定休日を除く）

故障・修理や保守についてのお問い合わせ

ティアック修理センター　〒 358-0026　埼玉県入間市小谷田 858

04-2901-1033　携帯電話、IP 電話をご利用の場合

0570-000-501　ナビダイヤル　固定電話をご利用の場合

FAX：04-2901-1036

受付時間は、9:30 ～ 12:00/13:00 ～ 17:00 です。
（土・日・祝日・弊社指定休日を除く）

● 住所や電話番号は、予告なく変更する場合があります。あらかじめご了承ください。

ESOTERIC

エソテリック株式会社

PRINTED IN JAPAN 0123 MA-3625A